Unterhalt

Service-Adapter E2000

Schutzkappenhalter (Service-Adapter) E2000
für das einfache Reinigen und Inspizieren des Steckers.

BKS Referenz: 811-8971

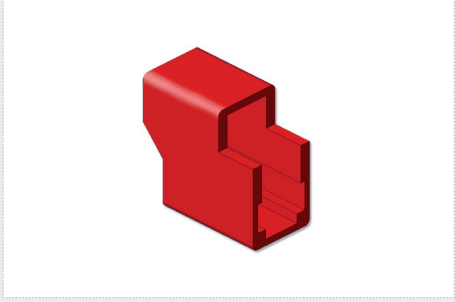

Service-Adapter F3000

Schutzkappenhalter (Service-Adapter) F3000
für das einfache Reinigen und Inspizieren des Steckers.

BKS Referenz: 811-8972

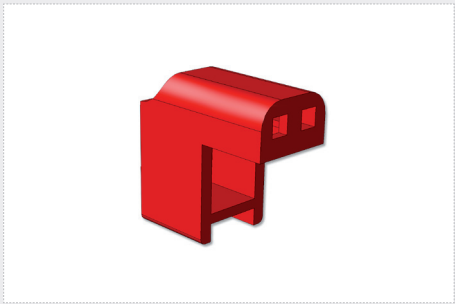

E2000 Öffnungsadapter

E2000 Öffnungsadapter leer (öffnet den Zugang zum Stecker im Panel).

BKS Referenz: 811-8973

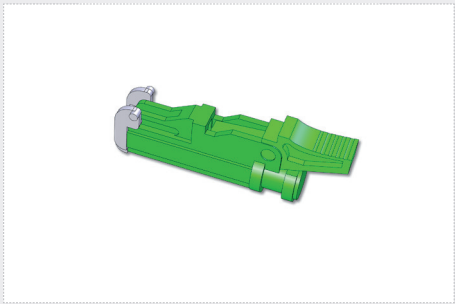

BKS Kabel-Service AG
Fabrikstrasse 8
CH-4552 Derendingen
www.bks.ch

Tel.: +41 32 681 54 54
od. 0848 22 55 25
Fax: +41 32 681 54 59
Email: info@bks.ch

BKS Kabel-Service AG
Av. des Sciences 13
CH-1400 Yverdon-les-Bains

Tél.: +41 24 426 27 87
ou 0848 22 55 25
Fax: +41 24 426 27 90
Email: romandie@bks.ch

Druckfehler, Irrtümer und technische Änderungen vorbehalten